見積参考資料

工事名　Ｒ８徳環　徳島環状線　徳・国府　道路改良工事（３）（企育）

◇経費情報◇

工種区分	道路改良工事
単価地区	徳島東部１
単価使用年月	令和 8年11月
施工地域・工事場所	補正無し（地方部　施工場所が一般交通等の影響を受けない場合）
前金支出割合	補正を行わない
契約保証	金銭的保証
現場環境改善費	計上しない
週休２日確保工事に係る経費補正	補正なし

注意

「見積参考資料」は入札参加者の迅速で適正な工事費の見積りのための一資料であり、請負契約を拘束するものではない。

設計内訳書（本01）

工事名	Ｒ８徳環　徳島環状線　徳・国府　道路改良工事（３）（企育）	事業区分 工事区分	道路新設･改築 道路改良

工事区分・工種・種別・細別	規格	単位	数量	単価	金額	数量・金額増減	摘要
道路改良		式	1				
道路土工		式	1				
掘削工		式	1				
掘削	土質:土砂,施工方法:ｵｰﾌﾟﾝｶｯﾄ,押土:無し,障害:無し,施工数量:5,000m3未満	m3	270				単　1号
擁壁工		式	1				
作業土工		式	1				
床掘り(掘削)	土質:土砂	m3	710				単　2号
埋戻し	土質:土砂	m3	430				単　3号
基面整正		m2	330				単　4号
場所打擁壁工(構造物単位)		式	1				
重力式擁壁 1-2号重力式	擁壁平均高さ:2m以上5m以下,本体ｺﾝｸﾘｰﾄ規格:18-8-40(高炉)	m3	19				単　5号
ﾌﾟﾚｷｬｽﾄ擁壁工		式	1				
ﾌﾟﾚｷｬｽﾄ擁壁 ４号	擁壁規格:H=1.75	m	24				単　6号

設計内訳書（本01）

工事名	Ｒ８徳環　徳島環状線　徳・国府　道路改良工事（３）（企育）	事業区分 工事区分	道路新設･改築 道路改良

工事区分・工種・種別・細別	規格	単位	数量	単価	金額	数量・金額増減	摘要
ﾌﾟﾚｷｬｽﾄ擁壁 ５号	擁壁規格:H=2.00	m	18				単　7号
ﾌﾟﾚｷｬｽﾄ擁壁 ６号	擁壁規格:H=2.25	m	96				単　8号
ｼﾞｵﾃｷｽﾀｲﾙ補強土壁工(鋼製枠ﾀｲﾌﾟ)		式	1				
ｼﾞｵﾃｷｽﾀｲﾙ壁面材組立･設置	壁面材の種類:H500,L=2000	m2	143				単　9号
ｼﾞｵﾃｷｽﾀｲﾙ敷設	ｼﾞｵﾃｷｽﾀｲﾙ規格:GI150-I-ML	m2	1,047				単　10号
まき出し･敷均し､締固め	土質:RC-40	m3	167				単　11号
ｶﾙﾊﾞｰﾄ工		式	1				
作業土工		式	1				
床掘り(掘削)	土質:土砂	m3	99				単　12号
埋戻し	土質:土砂	m3	43				単　13号
基面整正		m2	34				単　14号
ﾌﾟﾚｷｬｽﾄｶﾙﾊﾞｰﾄ工		式	1				
ﾌﾟﾚｷｬｽﾄﾎﾞｯｸｽ	内幅:2,000m,内高:1,000m	m	14				単　15号

設計内訳書（本01）

工事名	Ｒ８徳環　徳島環状線　徳・国府　道路改良工事（３）（企育）	事業区分 工事区分	道路新設･改築 道路改良

工事区分・工種・種別・細別	規格	単位	数量	単価	金額	数量・金額増減	摘要
排水構造物工		式	1				
作業土工		式	1				
床掘り(掘削)	土質:土砂	m3	31				単　16号
埋戻し	土質:土砂	m3	17				単　17号
基面整正		m2	4				単　18号
集水桝･ﾏﾝﾎｰﾙ工		式	1				
現場打ち集水桝 10号 BBorN	集水桝･街渠桝種類:現場打材,ｺﾝｸﾘｰﾄ規格:18-8-25(高炉),法面作業補正:無し	箇所	1				単　19号
場所打水路工		式	1				
１号U型水路 BBorN 瀝青質目地		m	141				単　20号
現場打水路 11号U型水路 BBorN 瀝青質目地	内幅(複単不使用の場合):2000,内高(複単不使用の場合):1000,ｺﾝｸﾘｰﾄ規格:24-12-25(20)(高炉)	m	11				単　21号
現場打水路 12号U型水路 BBorN 瀝青質目地	内幅(複単不使用の場合):2000,内高(複単不使用の場合):1400,ｺﾝｸﾘｰﾄ規格:24-12-25(20)(高炉)	m	1				単　22号
構造物撤去工		式	1				
構造物取壊し工		式	1				

設計内訳書（本01）

工事名	Ｒ８徳環　徳島環状線　徳・国府　道路改良工事（３）（企育）	事業区分 工事区分	道路新設･改築 道路改良

工事区分・工種・種別・細別	規格	単位	数量	単価	金額	数量・金額増減	摘要
ｺﾝｸﾘｰﾄ構造物取壊し	構造物区分:無筋構造物,工法区分:機械施工	m3	2				単　23号
ｺﾝｸﾘｰﾄ構造物取壊し	構造物区分:鉄筋構造物,工法区分:機械施工	m3	16				単　24号
運搬処理工		式	1				
殻運搬 L=5.7km以下	殻種別:ｺﾝｸﾘｰﾄ殻(無筋)	m3	2				単　25号 四国ﾘｻｲｸﾙ想定
殻処分	殻種別:ｺﾝｸﾘｰﾄ殻(無筋)	m3	2				単　26号 四国ﾘｻｲｸﾙ想定
殻運搬 L=5.7km以下	殻種別:ｺﾝｸﾘｰﾄ殻(鉄筋)	m3	16				単　27号 四国ﾘｻｲｸﾙ想定
殻処分	殻種別:ｺﾝｸﾘｰﾄ殻(鉄筋)	m3	16				単　28号 四国ﾘｻｲｸﾙ想定
仮設工		式	1				
工事用道路工		式	1				
工事用道路盛土 RC40 路床掘削部	施工幅員:4.0m以上	m3	440				単　29号 路床掘削部t=30cm
敷鉄板 水路部	鋼材規格:25×1,524×6,096(mm),作業区分:設置･撤去	m2	36				単　30号 4枚*300日
直接工事費		式	1				
共通仮設		式	1				

設計内訳書（本01）

工事名	Ｒ８徳環　徳島環状線　徳・国府　道路改良工事（３）（企育）	事業区分 工事区分	道路新設･改築 道路改良

工事区分・工種・種別・細別	規格	単位	数量	単価	金額	数量・金額増減	摘要
共通仮設費（率計上）		式	1				
純工事費		式	1				
現場管理費		式	1				
工事原価		式	1				
一般管理費等		式	1				
工事価格		式	1				
消費税額及び地方消費税額		式	1				
工事費計		式	1				

１次単価表

単価使用年月	2026.11
歩掛適用年月	2026.11
労務調整係数	1.000-00000　0.0　0

単　1号	掘削	土質:土砂,施工方法:ｵｰﾌﾟﾝｶｯﾄ,押土:無し,障害:無し,施工数量:5,000m3未満	単位	m3	単位数量	1	単価	

名称・規格	条件	単位	数量	単価	金額	摘要
掘削	土砂,ｵｰﾌﾟﾝｶｯﾄ,無し,無し,5,000m3未満	m3	1			
合計						
単価						円／m3

１次単価表

単価使用年月	2026.11
歩掛適用年月	2026.11
労務調整係数	1.000-00000　0.0　0

単　2号	床掘り(掘削)	土質:土砂	単位	m3	単位数量	1	単価	

名称・規格	条件	単位	数量	単価	金額	摘要
掘削	土砂,ｵｰﾌﾟﾝｶｯﾄ,無し,無し,5,000m3未満	m3	1			
合計						
単価						円／m3

１次単価表

単価使用年月	2026.11
歩掛適用年月	2026.11
労務調整係数	1.000-00000　0.0　0

単　3号	埋戻し	土質:土砂	単位	m3	単位数量	1	単価	

名称・規格	条件	単位	数量	単価	金額	摘要
埋戻し	最大埋戻幅1m以上4m未満	m3	1			
合計						
単価						円／m3

１次単価表

単価使用年月	2026.11
歩掛適用年月	2026.11
労務調整係数	1.000-00000　0.0　0

単　4号	基面整正		単位	m2	単位数量	1	単価	

名称・規格	条件	単位	数量	単価	金額	摘要
基面整正		m2	1			
合計						
単価						円／m2

１次単価表

単価使用年月	2026.11
歩掛適用年月	2026.11
労務調整係数	1.000-00000　0.0　0

単　5号	重力式擁壁 1-2号重力式	擁壁平均高さ:2m以上5m以下,本体ｺﾝｸﾘｰﾄ規格:18-8-40(高炉)	単位	m3	単位数量	1	単価	

名称・規格	条件	単位	数量	単価	金額	摘要
重力式擁壁	2m以上5m以下,18-8-40(高炉),無し,有り,一般養生,延長無し	m3	1			
合計						
単価						円／m3

１次単価表

単価使用年月	2026.11
歩掛適用年月	2026.11
労務調整係数	1.000-00000　0.0　0

単　6号	ﾌﾟﾚｷｬｽﾄ擁壁 ４号	擁壁規格:H=1.75	単位	m	単位数量	1	単価	

名称・規格	条件	単位	数量	単価	金額	摘要
ﾌﾟﾚｷｬｽﾄ擁壁設置	1.0mを超え2.0m以下,無し,有り	m	1			
合計						
単価						円／m

１次単価表

単価使用年月	2026.11
歩掛適用年月	2026.11
労務調整係数	1.000-00000　0.0　0

単　7号	ﾌﾟﾚｷｬｽﾄ擁壁 ５号	擁壁規格:H=2.00	単位	m	単位数量	1	単価	

名称・規格	条件	単位	数量	単価	金額	摘要
ﾌﾟﾚｷｬｽﾄ擁壁設置	1.0mを超え2.0m以下,無し,有り	m	1			
合計						
単価						円／m

１次単価表

単価使用年月	2026.11
歩掛適用年月	2026.11
労務調整係数	1.000-00000　0.0　0

単　8号	ﾌﾟﾚｷｬｽﾄ擁壁 ６号	擁壁規格:H=2.25	単位	m	単位数量	1	単価	

名称・規格	条件	単位	数量	単価	金額	摘要
ﾌﾟﾚｷｬｽﾄ擁壁設置	2.0mを超え3.5m以下,無し,有り,標準	m	1			
合計						
単価						円／m

１次単価表

単価使用年月	2026.11
歩掛適用年月	2026.11
労務調整係数	1.000-00000　0.0　0

単　9号	ｼﾞｵﾃｷｽﾀｲﾙ壁面材組立･設置	壁面材の種類:H500,L=2000	単位	m2	単位数量	1	単価	

名称・規格	条件	単位	数量	単価	金額	摘要
ｼﾞｵﾃｷｽﾀｲﾙ壁面材組立･設置		m2	1			
ｼﾞｵﾃｷｽﾀｲﾙ壁面材(材料費)	1個/m2	m2	1			
合計						
単価						円／m2

１次単価表

単価使用年月	2026.11
歩掛適用年月	2026.11
労務調整係数	1.000-00000　0.0　0

単　10号	ｼﾞｵﾃｷｽﾀｲﾙ敷設	ｼﾞｵﾃｷｽﾀｲﾙ規格:GI150-I-ML	単位	m2	単位数量	1	単価	

名称・規格	条件	単位	数量	単価	金額	摘要
ｼﾞｵﾃｷｽﾀｲﾙ敷設		m2	1			
ｼﾞｵﾃｷｽﾀｲﾙ(材料費)		m2	1			
合計						
単価						円／m2

１次単価表

単価使用年月	2026.11
歩掛適用年月	2026.11
労務調整係数	1.000-00000　0.0　0

単　11号	まき出し･敷均し､締固め	土質:RC-40	単位	m3	単位数量	1	単価	

名称・規格	条件	単位	数量	単価	金額	摘要
まき出し･敷均し,締固め		m3	1			
土材料		m3	1			
合計						
単価						円／m3

１次単価表

単価使用年月	2026.11
歩掛適用年月	2026.11
労務調整係数	1.000-00000　0.0　0

単　12号	床掘り(掘削)	土質:土砂	単位	m3	単位数量	1	単価	

名称・規格	条件	単位	数量	単価	金額	摘要
掘削	土砂,ｵｰﾌﾟﾝｶｯﾄ,無し,無し,5,000m3未満	m3	1			
合計						
単価						円／m3

１次単価表

単価使用年月	2026.11
歩掛適用年月	2026.11
労務調整係数	1.000-00000　0.0　0

単　13号	埋戻し	土質:土砂	単位	m3	単位数量	1	単価	

名称・規格	条件	単位	数量	単価	金額	摘要
埋戻し	最大埋戻幅1m以上4m未満	m3	1			
合計						
単価						円／m3

１次単価表

単価使用年月	2026.11
歩掛適用年月	2026.11
労務調整係数	1.000-00000　0.0　0

単　14号	基面整正		単位	m2	単位数量	1	単価	

名称・規格	条件	単位	数量	単価	金額	摘要
基面整正		m2	1			
合計						
単価						円／m2

１次単価表

単価使用年月	2026.11
歩掛適用年月	2026.11
労務調整係数	1.000-00000　0.0　0

単　15号	ﾌﾟﾚｷｬｽﾄﾎﾞｯｸｽ	内幅:2,000m,内高:1,000m	単位	m	単位数量	1	単価	

名称・規格	条件	単位	数量	単価	金額	摘要
ﾎﾞｯｸｽｶﾙﾊﾞｰﾄ	据付,2.0m/個,1.25<B<=2.5　0<H<=1.25,基礎砕石+均しｺﾝｸﾘｰﾄ,有り,標準	m	1			
ﾎﾞｯｸｽｶﾙﾊﾞｰﾄ(材料費)	各種	m	1			
合計						
単価						円／m

１次単価表

単価使用年月	2026.11
歩掛適用年月	2026.11
労務調整係数	1.000-00000　0.0　0

単　16号	床掘り(掘削)	土質:土砂	単位	m3	単位数量	1	単価	

名称・規格	条件	単位	数量	単価	金額	摘要
掘削	土砂,ｵｰﾌﾟﾝｶｯﾄ,無し,無し,5,000m3未満	m3	1			
合計						
単価						円／m3

１次単価表

単価使用年月	2026.11
歩掛適用年月	2026.11
労務調整係数	1.000-00000　0.0　0

単　17号	埋戻し	土質:土砂	単位	m3	単位数量	1	単価	

名称・規格	条件	単位	数量	単価	金額	摘要
埋戻し	最大埋戻幅1m以上4m未満	m3	1			
合計						
単価						円／m3

１次単価表

単価使用年月	2026.11
歩掛適用年月	2026.11
労務調整係数	1.000-00000　0.0　0

単　18号	基面整正		単位	m2	単位数量	1	単価	

名称・規格	条件	単位	数量	単価	金額	摘要
基面整正		m2	1			
合計						
単価						円／m2

１次単価表

単価使用年月	2026.11
歩掛適用年月	2026.11
労務調整係数	1.000-00000　0.0　0

単　19号	現場打ち集水桝 10号 BBorN	集水桝･街渠桝種類:現場打材,ｺﾝｸﾘｰﾄ規格:18-8-25(高炉),法面作業補正:無し	単位	箇所	単位数量	1	単価	

名称・規格	条件	単位	数量	単価	金額	摘要
現場打ち集水桝･街渠桝(本体)	18-8-25(高炉),2.00m3を超え2.11m3以下,ﾊﾞｯｸﾎｳ(ｸﾚｰﾝ機能付)打設,一般養生･特殊養生(練炭)	箇所	1			
合計						
単価						円／箇所

１次単価表

単価使用年月	2026.11
歩掛適用年月	2026.11
労務調整係数	1.000-00000　0.0　0

単　20号	１号Ｕ型水路 BBorN 瀝青質目地		単位	m	単位数量	10	単価	

名称・規格	条件	単位	数量	単価	金額	摘要
ｺﾝｸﾘｰﾄ	小型構造物,ﾊﾞｯｸﾎｳ(ｸﾚｰﾝ機能付)打設,18-8-25(高炉),一般養生,全ての費用	m3	1.8			
型枠	一般型枠,小型構造物	m2	13.5			
基礎砕石	12.5cmを超え17.5cm以下,再生ｸﾗｯｼｬﾗﾝ 40～0,全ての費用	m2	6.5			
目地板	30m2未満,瀝青質目地板t=10	m2	0.18			
合計						
単価						円／m

１次単価表

単価使用年月	2026.11
歩掛適用年月	2026.11
労務調整係数	1.000-00000　0.0　0

単　21号	現場打水路 11号U型水路 BBorN 瀝青質目地	内幅(複単不使用の場合):2000,内高(複単不使用の場合):1000,ｺﾝｸﾘｰﾄ規格:24-12-25(20)(高炉)	単位	m	単位数量	10	単価	

名称・規格	条件	単位	数量	単価	金額	摘要
現場打ち水路(本体)	24-12-25(20)(高炉),有り,6.4m3/10mを超え6.7m3/10m以下,ﾊﾞｯｸﾎｳ(ｸﾚｰﾝ機能付)打設,一般養生・特殊養生(練	m	10			
鉄筋工 加工・組立	加工・組立,一般構造物,SD345 D13,標準	t	0.378			単　31号
合計						
単価						円／m

１次単価表

単価使用年月	2026.11
歩掛適用年月	2026.11
労務調整係数	1.000-00000　0.0　0

単　22号	現場打水路 12号U型水路 BBorN 瀝青質目地	内幅(複単不使用の場合):2000,内高(複単不使用の場合):1400,ｺﾝｸﾘｰﾄ規格:24-12-25(20)(高炉)	単位	m	単位数量	10	単価	

名称・規格	条件	単位	数量	単価	金額	摘要
現場打ち水路(本体)	24-12-25(20)(高炉),有り,7.3m3/10mを超え7.7m3/10m以下,ﾊﾞｯｸﾎｳ(ｸﾚｰﾝ機能付)打設,一般養生・特殊養生(練	m	10			
鉄筋工 加工・組立	加工・組立,一般構造物,SD345 D13,標準	t	0.448			単　31号
合計						
単価						円／m

１次単価表

単価使用年月	2026.11
歩掛適用年月	2026.11
労務調整係数	1.000-00000　0.0　0

単　23号	ｺﾝｸﾘｰﾄ構造物取壊し	構造物区分:無筋構造物,工法区分:機械施工	単位	m3	単位数量	1	単価	

名称・規格	条件	単位	数量	単価	金額	摘要
構造物とりこわし	無筋構造物,機械施工,無し,無し,不要	m3	1			単　32号
合計						
単価						円／m3

１次単価表

単価使用年月	2026.11
歩掛適用年月	2026.11
労務調整係数	1.000-00000　0.0　0

単　24号	ｺﾝｸﾘｰﾄ構造物取壊し	構造物区分:鉄筋構造物,工法区分:機械施工	単位	m3	単位数量	1	単価	

名称・規格	条件	単位	数量	単価	金額	摘要
構造物とりこわし	鉄筋構造物,機械施工,無し,無し,不要	m3	1			単　33号
合計						
単価						円／m3

１次単価表

単価使用年月	2026.11
歩掛適用年月	2026.11
労務調整係数	1.000-00000　0.0　0

単　25号	殻運搬 L=5.7km以下	殻種別:ｺﾝｸﾘｰﾄ殻(無筋)	単位	m3	単位数量	1	単価	

名称・規格	条件	単位	数量	単価	金額	摘要
殻運搬	ｺﾝｸﾘｰﾄ(無筋)構造物とりこわし,機械積込,無し,5.7km以下,全ての費用	m3	1			
合計						
単価						円／m3

１次単価表

単価使用年月	2026.11
歩掛適用年月	2026.11
労務調整係数	1.000-00000　0.0　0

単　26号	殻処分	殻種別:ｺﾝｸﾘｰﾄ殻(無筋)	単位	m3	単位数量	1	単価	

名称・規格	条件	単位	数量	単価	金額	摘要
処分費(t)		t	2.35			単　34号
合計						
単価						円／m3

１次単価表

単価使用年月	2026.11
歩掛適用年月	2026.11
労務調整係数	1.000-00000　0.0　0

単　27号	殻運搬 L=5.7km以下	殻種別:ｺﾝｸﾘｰﾄ殻(鉄筋)	単位	m3	単位数量	1	単価	

名称・規格	条件	単位	数量	単価	金額	摘要
殻運搬	ｺﾝｸﾘｰﾄ(鉄筋)構造物とりこわし,機械積込,無し,5.7km以下,全ての費用	m3	1			
合計						
単価						円／m3

１次単価表

単価使用年月	2026.11
歩掛適用年月	2026.11
労務調整係数	1.000-00000　0.0　0

単　28号	殻処分	殻種別:ｺﾝｸﾘｰﾄ殻(鉄筋)	単位	m3	単位数量	1	単価	

名称・規格	条件	単位	数量	単価	金額	摘要
処分費(t)		t	2.5			単　35号
合計						
単価						円／m3

１次単価表

単価使用年月	2026.11
歩掛適用年月	2026.11
労務調整係数	1.000-00000　0.0　0

単　29号	工事用道路盛土 RC40 路床掘削部	施工幅員:4.0m以上	単位	m3	単位数量	1	単価	

名称・規格	条件	単位	数量	単価	金額	摘要
土材料		m3	1			
路体(築堤)盛土	4.0m以上,20,000m3未満,無し	m3	1			
合計						
単価						円／m3

１次単価表

単価使用年月	2026.11
歩掛適用年月	2026.11
労務調整係数	1.000-00000　0.0　0

単　30号	敷鉄板 水路部	鋼材規格:25×1,524×6,096(mm),作業区分:設置･撤去	単位	m2	単位数量	9.3	単価	

名称・規格	条件	単位	数量	単価	金額	摘要
敷鉄板設置･撤去	設置･撤去	m2	9.3			単　36号
敷鉄板賃料	25×1,524×6,096(mm),無,300日,無,無	枚	1			単　37号
合計						
単価						円／m2

２次単価表

単価使用年月	2026.11
歩掛適用年月	2026.11
労務調整係数	1.000-00000　0.0　0

単　31号	鉄筋工 加工･組立	加工･組立,一般構造物,SD345 D13,標準	単位	t	単位数量	1	単価	

名称・規格	条件	単位	数量	単価	金額	摘要
鉄筋工 加工	SD345 D13,標準	t	1			単　38号
鉄筋工 組立	一般構造物,SD345 D13,標準	t	1			単　39号
合計						
単価						円／t

２次単価表

単価使用年月	2026.11
歩掛適用年月	2026.11
労務調整係数	1.000-00000　0.0　0

単　32号	構造物とりこわし	無筋構造物,機械施工,無し,無し,不要	単位	m3	単位数量	1	単価	

名称・規格	条件	単位	数量	単価	金額	摘要
無筋構造物 昼間 機械施工 制約無		m3	1			
諸雑費(まるめ)		式	1			
合計						
単価						円／m3

２次単価表

単価使用年月	2026.11
歩掛適用年月	2026.11
労務調整係数	1.000-00000　0.0　0

単　33号	構造物とりこわし	鉄筋構造物,機械施工,無し,無し,不要	単位	m3	単位数量	1	単価	

名称・規格	条件	単位	数量	単価	金額	摘要
鉄筋構造物 昼間 機械施工 制約無		m3	1			
諸雑費(まるめ)		式	1			
合計						
単価						円／m3

２次単価表

単価使用年月	2026.11
歩掛適用年月	2026.11
労務調整係数	1.000-00000　0.0　0

単　34号	処分費(t)		単位	t	単位数量	100	単価	

名称・規格	条件	単位	数量	単価	金額	摘要
処分費 コンクリート殻（無筋）		t	100			
合計						
単価						円／t

２次単価表

単価使用年月	2026.11
歩掛適用年月	2026.11
労務調整係数	1.000-00000　0.0　0

単　35号	処分費(t)		単位	t	単位数量	100	単価	

名称・規格	条件	単位	数量	単価	金額	摘要
処分費 コンクリート殻（鉄筋）		t	100			
合計						
単価						円／t

２次単価表

単価使用年月	2026.11
歩掛適用年月	2026.11
労務調整係数	1.000-00000　0.0　0

単　36号	敷鉄板設置･撤去	設置･撤去	単位	m2	単位数量	100	単価	

名称・規格	条件	単位	数量	単価	金額	摘要
土木一般世話役		人	0.295			
とび工		人	0.295			
普通作業員		人	0.295			
ﾊﾞｯｸﾎｳ(ｸﾛｰﾗ型)運転		日	0.295			単　40号
諸雑費(率+まるめ)		式	1			
合計						
単価						円／m2

２次単価表

単価使用年月	2026.11
歩掛適用年月	2026.11
労務調整係数	1.000-00000　0.0　0

単　37号	敷鉄板賃料	25×1,524×6,096(㎜),無,300日,無,無	単位	枚	単位数量	1	単価	

名称・規格	条件	単位	数量	単価	金額	摘要
敷き鉄板賃料 25×1524×6096㎜	供用日数:300日	枚	1			
諸雑費(まるめ)		式	1			
合計						
単価						円／枚

３次単価表

単価使用年月	2026.11
歩掛適用年月	2026.11
労務調整係数	1.000-00000　0.0　0

単　38号	鉄筋工 加工	SD345 D13,標準	単位	t	単位数量	1	単価	

名称・規格	条件	単位	数量	単価	金額	摘要
土木一般世話役		人	0.2			
鉄筋工		人	2.3			
普通作業員		人	0.2			
ﾗﾌﾃﾚｰﾝｸﾚｰﾝ[油圧伸縮ｼﾞﾌﾞ型] 最大吊上能力25t吊		日	0.04			
鉄筋ｺﾝｸﾘｰﾄ用棒鋼 SD345 D13		t	1.03			
諸雑費(率+まるめ)		式	1			
合計						
単価						円／t

３次単価表

単価使用年月	2026.11
歩掛適用年月	2026.11
労務調整係数	1.000-00000　0.0　0

単　39号	鉄筋工 組立	一般構造物,SD345 D13,標準	単位	t	単位数量	1	単価	

名称・規格	条件	単位	数量	単価	金額	摘要
土木一般世話役		人	0.5			
鉄筋工		人	3.5			
普通作業員		人	0.3			
ﾗﾌﾃﾚｰﾝｸﾚｰﾝ[油圧伸縮ｼﾞﾌﾞ型] 最大吊上能力25t吊		日	0.11			
諸雑費(率+まるめ)		式	1			
合計						
単価						円／t

３次単価表

単価使用年月	2026.11
歩掛適用年月	2026.11
労務調整係数	1.000-00000　0.0　0

単　40号	ﾊﾞｯｸﾎｳ(ｸﾛｰﾗ型)運転		単位	日	単位数量	1	単価	

名称・規格	条件	単位	数量	単価	金額	摘要
運転手(特殊)		人	1			
軽油		L	119			
ﾊﾞｯｸﾎｳ(ｸﾛｰﾗ)[標準･ｸﾚｰﾝ機能付き] ﾊﾞｹｯﾄ容量0.8m3　吊能力2.9t吊		日	1.06			
諸雑費(まるめ)		式	1			
合計						
単価						円／日

機労材集計リスト（機械）

工事名	Ｒ８徳環　徳島環状線　徳・国府　道路改良工事（３）（企育）					
単価コード	名　称	規　格	単位	数量	金額	摘要
L001005006	ﾌﾞﾙﾄﾞｰｻﾞ[湿地]	通称7t級	日	1.913	14,172	
L001010001	ﾊﾞｯｸﾎｳ(ｸﾛｰﾗ)[標準]	ﾊﾞｹｯﾄ容量0.5m3	日	1.731	12,531	
L001010004	ﾊﾞｯｸﾎｳ(ｸﾛｰﾗ)[標準･ｸﾚｰﾝ機能付き]	ﾊﾞｹｯﾄ容量0.8m3 吊能力2.9t吊	日	6.33	72,158	
L001010007	ﾊﾞｯｸﾎｳ(ｸﾛｰﾗ)[標準]	ﾊﾞｹｯﾄ容量0.8m3	日	9.682	98,749	
L001070001	振動ﾛｰﾗ(舗装用)[ﾊﾝﾄﾞｶﾞｲﾄﾞ式]	運転質量0.5～0.6t	日	11.1	17,644	
L001070011	振動ﾛｰﾗ(舗装用)[搭乗･ｺﾝﾊﾞｲﾝﾄﾞ式]	運転質量3～4t	日	0.852	3,720	
L001071001	振動ﾛｰﾗ(土工用)ﾌﾗｯﾄ･ｼﾝｸﾞﾙﾄﾞﾗﾑ型	運転質量11～12t	日	0.609	7,180	
L001130006	ﾗﾌﾃﾚｰﾝｸﾚｰﾝ[油圧伸縮ｼﾞﾌﾞ型]	最大吊上能力25t吊	日	4.99	265,375	
L001180001	ﾀﾝﾊﾟ及びﾗﾝﾏ	質量 通称60～80kg級	日	1.994	1,293	
M000202135	ﾊﾞｯｸﾎｳ(ｸﾛｰﾗ型)[標準型･超低騒音型]	排出ｶﾞｽ対策型(2014年規制) ﾊﾞｹｯﾄ容量0.8m3	供用日	7.825	198,690	
M000301005	ﾀﾞﾝﾌﾟﾄﾗｯｸ[ｵﾝﾛｰﾄﾞ･ﾃﾞｨｰｾﾞﾙ]	通称10t積級	供用日	0.562	13,702	
M000903010	ｺﾝｸﾘｰﾄﾎﾟﾝﾌﾟ車[ﾄﾗｯｸ架装･ﾌﾞｰﾑ式]	圧送能力90～110m3/h	供用日	1.006	58,539	
	合計額				763,753	

徳島県

見積単価一覧表

工事名	R8徳環　徳島環状線　徳・国府　道路改良工事（3）（企育）			
名称	規格	単位	単価	備考
処分費	処分費（コンクリート殻）無筋	t	1,100	運搬距離L=5.7km以下
処分費	処分費（コンクリート殻）鉄筋	t	1,500	運搬距離L=5.7km以下
（マットレス工法） 鋼製枠	H=500,L=2000	組	3,500	**暫定単価**
ボックスカルバート（単品・短尺・斜切）	内幅2000*内高1000*(2000・1589・1658)	個	370,000	**暫定単価**

レベル1(工事区分)　道路改良

区分 工種 細別 適用	レベル5(規格)						単位	合計
道路改良								
道路土工								
掘削工								
掘削	オープン	押土:無	障害:無				m3	270
擁壁工								
作業土工								
床掘り	オープン	押土:無	障害:無				m3	705
埋戻し	1≦W＜4						m3	427
基面整正							m2	330
場所打擁壁工(構造物単位)								
重力式擁壁								
1-2号	H=3.000m	18-8-40	砕石:無し	均ｺﾝ:有	一般養生		m3	19
プレキャスト擁壁工								
プレキャスト擁壁								
4号PL擁壁	H=1.750m	砕石:無し	均ｺﾝ:有	t=100			m	24
5号PL擁壁	H=2.000m	砕石:無し	均ｺﾝ:有	t=100			m	18
6号PL擁壁	H=2.250m	砕石:無し	均ｺﾝ:有	t=100			m	96
補強盛土工								
ジオテキスタイル壁面材組立設置								
1-2号	ﾏｯﾄﾚｽ工法	H=500,L=2000					m2	5
4号PL型	ﾏｯﾄﾚｽ工法	H=500,L=2000					m2	24
5号PL擁壁	ﾏｯﾄﾚｽ工法	H=500,L=2000					m2	18
6号PL擁壁	ﾏｯﾄﾚｽ工法	H=500,L=2000					m2	96
						計	m2	143
ジオテキスタイル敷設								
1-2号	ﾏｯﾄﾚｽ工法	GT300-I-ML					m2	44
4号PL型	ﾏｯﾄﾚｽ工法	GT150-I-ML					m2	162
5号PL擁壁	ﾏｯﾄﾚｽ工法	GT150-I-ML					m2	128
6号PL擁壁	ﾏｯﾄﾚｽ工法	GT150-I-ML					m2	713
						計	m2	1,047
まき出し・敷均し、締め固め								
1-2号	ﾏｯﾄﾚｽ工法	RC-40					m3	7
4号PL型	ﾏｯﾄﾚｽ工法	RC-40					m3	25
5号PL擁壁	ﾏｯﾄﾚｽ工法	RC-40					m3	20
6号PL擁壁	ﾏｯﾄﾚｽ工法	RC-40					m3	114
						計	m2	167
カルバート工								
作業土工								
床掘り	オープン	押土:無	障害:無				m3	99
埋戻し	1≦W＜4						m3	43
基面整正							m2	34
ﾌﾟﾚｷｬｽﾄｶﾙﾊﾞｰﾄ工								
ﾌﾟﾚｷｬｽﾄﾎﾞｯｸｽ								
6号函渠	B2000H1000		砕石+均ｺﾝ				m	14
排水構造物工								
作業土工								
床掘り								
集水桝	オープン	押土:無	障害:無				m3	31
埋戻し								
集水桝	1≦W＜4						m3	17
基面整正								
集水桝							m2	4

レベル1(工事区分)　道路改良

区分	工種	細別	適用	レベル5(規格)						単位	合計
集水桝・マンホール工											
	集水桝			18-8-25							
		10号			法面:無	2.088m3	ﾊﾞｯｸﾎｳ打設	一般養生		箇所	1
	現場打水路			18-8-25							
		1号U型水路		300×300	数量計算書より					m	141
		11号U型水路		2000×1000	鉄筋:あり	6.450m3/10m	ﾊﾞｯｸﾎｳ打設	一般養生	0.378t	m	11
		12号U型水路		2000×1400	鉄筋:あり	7.650m3/10m	ﾊﾞｯｸﾎｳ打設	一般養生	0.448t	m	1
構造物撤去工											
	構造物取壊し工										
		コンクリート構造物取壊し		無筋	機械施工	制約:無	騒音振動:不要			m3	2
		コンクリート構造物取壊し		鉄筋	機械施工	制約:無	騒音振動:不要			m3	16
	運搬処理工										
		殻運搬・処分									
				ｺﾝｸﾘｰﾄ殻(無筋)	（無筋）構造物とりこわし	機械積込	DID:無	5.7km以下		m3	2
				ｺﾝｸﾘｰﾄ殻(有筋)	（無筋）構造物とりこわし	機械積込	DID:無	5.7km以下		m3	16
仮設工											
	工事用道路工										
		工事用道路盛土		流用RC-40	延長L=155m*路床幅9.5*厚0.3m					m3	442

延 長 調 書

4号プレキャストL型擁壁

測点									R・L	m	基数		
NO.	72	+	12.028	～	NO.	73	+	16.028	R	**24.00**	12基		
合 計										24.00	12基		

5号プレキャストL型擁壁

測点									L・R	延 長	基数		
NO.	71	+	2.276	～	NO.	72	+	0.276	R	**18.00**	9基		
合 計										18.00	9基		

6号プレキャストL型擁壁

測点									L・R	延 長	基数		
NO.	66	+	1.121	～	NO.	68	+	11.121	R	**50.00**	25基		
NO.	68	+	16.276	～	NO.	71	+	2.276	R	**46.00**	23基		
合 計										96.00	48基	0基	

1号U型水路

測点									L･R	延 長	備 考
NO	66	+	1.121	～	NO	72	+	0.276	R	**117.20**	
NO	72	+	12.028	～	NO	73	+	16.028	R	**24.00**	
合 計										141.20	

11号U型水路

測点									L･R	延 長	備 考
NO	151	+	6.670	～	NO	151	+	9.130	中央	**10.61**	道路横断
合 計										10.61	

12号U型水路

測点									L･R	延 長	備 考
NO	68	+	13.300						R	**1.00**	
合 計										1.00	

6号函渠

測点									L･R	延 長	備 考
NO	68	+	10.170	～	NO	68	+	13.320	R	**13.64**	道路横断
合 計										13.64	

集 水 桝

測点									L･R	箇所数	備 考
10号				NO.	68	+	10.000		R	**1**	

土工　集計表

種 別	細 別	規格	単位	数 量			合計	備　　考
				左側	右側	市道		
	掘削	ｵｰﾌﾟﾝｶｯﾄ	m3		270.3		270.3	(N)

擁壁工　作業土工　集計表

種 別	細 別	規格	単位	数 量			合計	備　　考
				左側	右側	市道		
	床堀	床堀	m3		704.8		704.8	（N）
	埋 戻	1.0≦W＜4.0	m3		427.3		427.3	（C）
	基面整正		m2		329.5		329.5	

函渠工　作業土工

名　称	床掘	埋戻	基面整正	備考
規　格	土砂，N	1.0m≦W＜4.0m		
単位	m3	m3	m2	
6号函渠	98.8	43.1	34.4	
合　計	98.8	43.1	34.4	

集水桝　作業土工

種別・名称	**１式当たり**		
	床掘	埋戻	基面整正
作業土工	30.7	16.5	4.5
合　　計	30.7	16.5	4.5

※上記以外の桝は、擁壁工、水路工で計上

右側

土 工 数 量 計 算 書

測 点	点 間 距 離	掘削オープンカット（土砂）					
		断 面	平 均	数 量			
NO. 149 + 0.404		0.9					
NO. 150	19.596	0.6	0.8	14.7			
NO. 151	20.000	0.4	0.5	10.0			
NO. 152	20.000	0.6	0.5	10.0			
NO. 153	20.000	0.9	0.8	15.0			
NO. 154	20.000	2.1	1.5	30.0			
NO. 154 + 19.559	19.559	2.1	2.1	41.1			
NO. 155 + 11.311		3.6	2.9				
NO. 156	8.689	4.2	3.9	33.9			
NO. 156 + 15.311	15.311	10.9	7.6	115.6			
合 計	143.155			270.3			

右側

擁壁工　作業土工　数量計算書

測　点	点　間 距　離	床掘（土砂）			埋戻(1.0≦W＜4.0)			基面整正（土砂）		
		断　面	平　均	数　量	断　面	平　均	数　量	断　面	平　均	数　量
NO.　149　+　0.404		5.4			3.4			2.4		
NO.　150	19.596	5.1	5.25	102.9	3.0	3.20	62.7	2.4	2.40	47.0
NO.　151	20.000	4.9	5.00	100.0	2.8	2.90	58.0	2.4	2.40	48.0
NO.　152	20.000	5.0	4.95	99.0	2.9	2.85	57.0	2.4	2.40	48.0
NO.　153	20.000	5.2	5.10	102.0	3.1	3.00	60.0	2.4	2.40	48.0
NO.　154	20.000	5.5	5.35	107.0	3.4	3.25	65.0	2.4	2.40	48.0
NO.　154　+　19.559	19.559	5.3	5.40	105.6	3.3	3.35	65.5	2.2	2.30	45.0
NO.　155　+　11.311		3.9			3.3			2.2		
NO.　156	8.69	3.9	3.90	33.9	2.2	2.75	23.9	2.1	2.15	18.7
NO.　156　+　15.311	15.31	3.2	3.55	54.4	2.4	2.30	35.2	1.4	1.75	26.8
合　計	143.155			704.8			427.3			329.5

集水桝　作業土工

種別･名称	基数	1基当り			**1式当たり**		
		床掘	埋戻	基面整正	床掘	埋戻	基面整正
		土砂	W＜1.0				
作業土工		N	C				
10号	1	30.7	16.5	4.5	30.7	16.5	4.5
合　計					30.7	16.5	4.5

※上記以外の桝は、擁壁工、水路工で計上

現場打擁壁工　数量総括表

細　別	規　格	単位			1-2号			合計	備　考
延長		m			5.16			5.2	
平均高さ		m			3.00			3.0	
コンクリート	0.5m<H<1.0	m3						0.0	18N
〃	1.0m<H<2.0m	m3						0.0	18N
〃	2.0m<H<5.0m	m3			18.56			18.6	18N
基礎砕石	RC-40 t=200mm	m2			不要				
均しコンクリート	18N	m2			必要				
養生工		-			一般				
圧送管延長		-			なし				
基礎工	マットレス工法								
延長	L=	m			5.16			5.2	
ジオテキスタイル	GT150-I-ML	m2						0.0	
ジオテキスタイル	GT200-I-ML	m2						0.0	
ジオテキスタイル	GT300-I-ML	m2			43.8			43.8	
固定ピン 敷設用	D10×200L	本			13			13	
固定ピン 巻上用	D10×200L	本			13			13	
鋼製枠	H=500 L=2000	組			11			11	
砕石	RC-40	m3			7.38			7.4	

プレキャスト擁壁工　数量総括表

細　別	規　格	単位			4号	5号	6号		備　考
H=					1.75	2.00	2.25		
延長		m			24.0	18.0	96.0		
2号L型擁壁	L=2.00m	基							
3号L型擁壁	L=2.00m	基							
4号L型擁壁	L=2.00m	基			5.00				
5号L型擁壁	L=2.00m	基				5.00			
6号L型擁壁	L=2.00m	基					5.00		10m当り
7号L型擁壁	L=2.00m	基							
8号L型擁壁	L=2.00m	基							
9号L型擁壁	L=2.00m	基							
敷モルタル		m3			0.26	0.29	0.32		
基礎ｺﾝｸﾘｰﾄ	18N t=100mm	m3			1.50				
〃	18N t=150mm	m3				2.48	2.70		10m当り
型枠		m2			2.00	3.00	3.00		
基礎砕石	RC-40 t=200mm	m2							
基礎工	マットレス工法	m			24.00	18.00	96.00		
ジオテキスタイル	GT150-I-ML	m2			162	128	713		
固定ピン 敷設用	D10×200L	本			53	40	211		
固定ピン 巻上用	D10×200L	本			53	40	211		1式当り 換算
鋼製枠	H=500 L=2000	組			24	18	96		
砕石	RC-40	m3			25	20	114		

1-2号重力式擁壁　　（2500＜H≦3000）

測　　点	距離	H	平　均	平　積
右側				
NO.68 +11.121		3.000		
NO.68 +16.276	5.155	3.000	3.000	15.465
合　　計	5.155			15.465

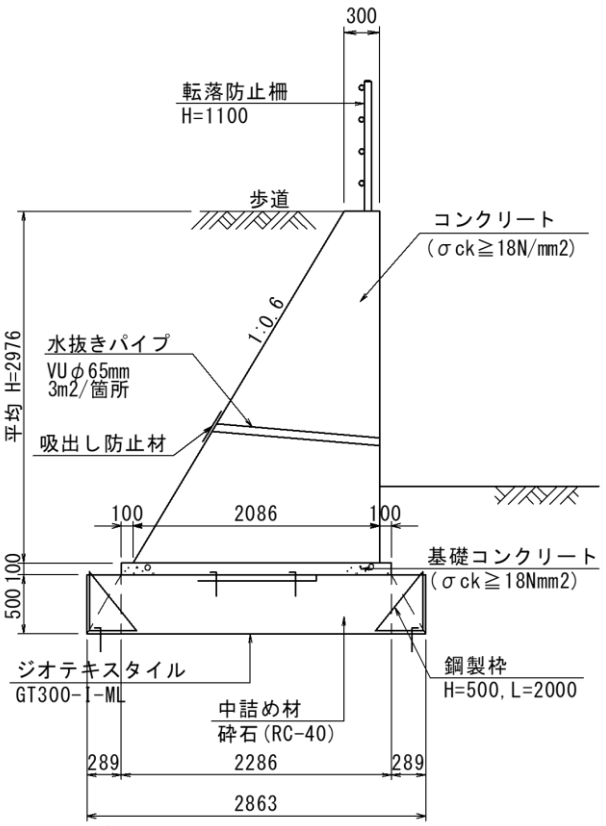

ジオテキスタイル幅

2.863

天端幅　0.3

勾配　0.6

平均高さ H　=　15.465　/　5.155　=　3.000 m

平均底面幅　=　0.30　+（　0.0　+　0.6　）×　3.000　=　2.100 m

本体コンクリート =（　0.30　+　2.1　）×　1/2　×　3.000　×　5.155　=　18.56 m3

基礎工（マットレス工法）　　**ジオテキスタイル規格：GT300-I-ML**

ジオテキスタイル	=（2.863×2+0.50×2+1.0）×1.1×15.869	= 43.8 m2
固定ピン（敷設用）	= 15.869×2.0+2.0	= 13 本
固定ピン（巻上用）	= 15.869×2.0+2.0	= 13 本
鋼製枠	= 15.869×2.0	= 11 組
砕石	= 2.863×0.50×15.869	= 7.38 m3

※ジオテキスタイルの重ね代1.0mとロス率10%は考慮しているが，砕石のロス率は未考慮。

4号プレキャストL型擁壁　数 量 計 算 書

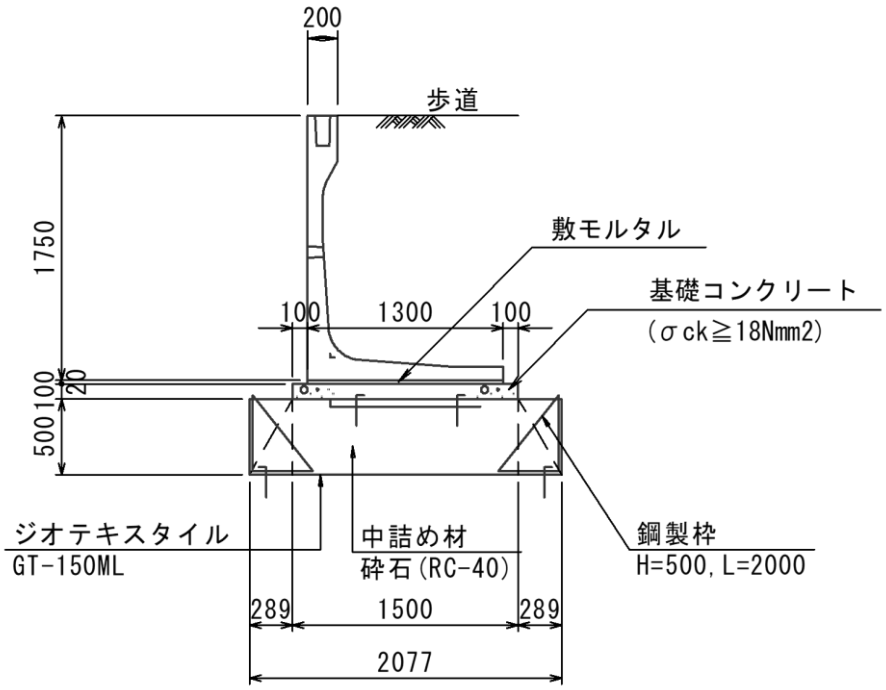

（ 10m当たり ）

材　料	規　格	算　式	数　量	
PL 擁 壁 H=1.75m	L=2.0m/基	= 10.0 / 2.0	5.0	基
敷 モ ル タ ル		= 1.30×0.02×10.0	0.26	m3
基礎コンクリート	t=100	= 1.50×0.10×10.0	1.50	m3
型　枠		=0.10×2×10.0	2.00	m2
基　礎　工	マットレス工法			
ジオテキスタイル	GI150-I-ML	(2.077×2+0.50×2+1.00)×10.0×1.1	67.7	m2
固定ピン 敷設用	D10×200L	2.0(本/m)×10+2本	22	本
固定ピン 巻上用	D10×200L	2.0(本/m)×10+2本	22	本
鋼　製　枠	H=500, L=2000	10/2×2	10	組
砕　石	RC-40	2.077×0.50×10	10.39	m3

※ジオテキスタイルの重ね代1.0mとロス率10%は考慮しているが，砕石のロス率は未考慮。

5号プレキャストL型擁壁　数 量 計 算 書

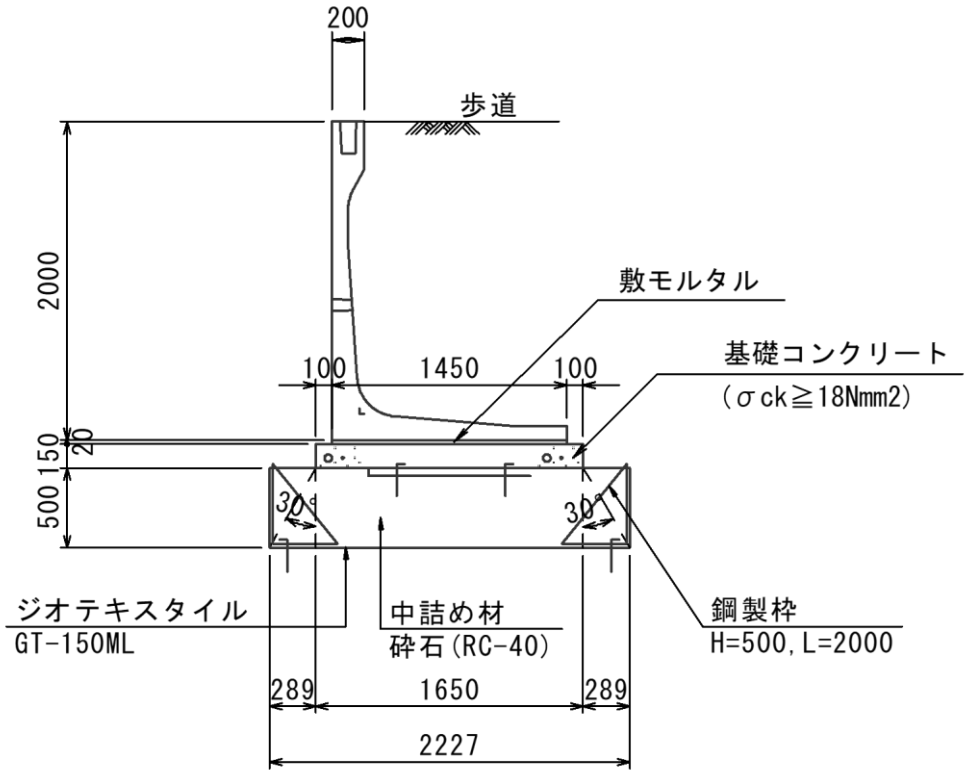

（ 10m当たり ）

材　料	規　格	算　式	数　量	
PL 擁 壁 H=2.00m	L=2.0m/基	= 10.0 / 2.0	5.0	基
敷 モ ル タ ル		= 1.45×0.02×10.0	0.29	m3
基礎コンクリート	t=150	= 1.65×0.15×10.0	2.48	m3
型　　枠		=0.15×2×10.0	3.00	m2
基　礎　工	マットレス工法			
ジオテキスタイル	GI150-I-ML	(2.227×2+0.50×2+1.00)×10.0×1.1	71.0	m2
固定ピン 敷設用	D10×200L	2.0(本/m)×10+2本	22	本
固定ピン 巻上用	D10×200L	2.0(本/m)×10+2本	22	本
鋼　製　枠	H=500, L=2000	10/2×2	10	組
砕　　石	RC-40	2.227×0.50×10	11.14	m3

※ジオテキスタイルの重ね代1.0mとロス率10%は考慮しているが，砕石のロス率は未考慮。

6号プレキャストL型擁壁　数 量 計 算 書

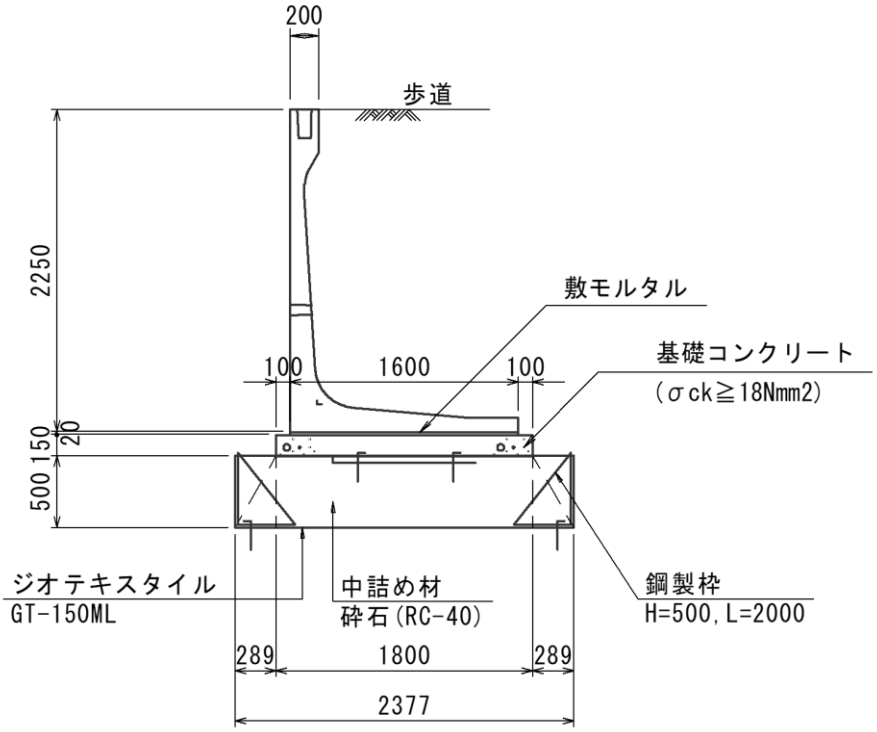

（ 10m当たり ）

材　料	規　格	算　式	数　量	
PL 擁 壁 H=2.25m	L=2.0m/基	= 10.0 / 2.0	5.0	基
敷 モ ル タ ル		= 1.60×0.02×10.0	0.32	m3
基礎コンクリート	t=150	= 1.80×0.15×10.0	2.70	m3
型　枠		=0.15×2×10.0	3.00	m2
基　礎　工	マットレス工法			
ジオテキスタイル	GI150-I-ML	(2.377×2+0.50×2+1.00)×10.0×1.1	74.3	m2
固定ピン 敷設用	D10×200L	2.0(本/m)×10+2本	22	本
固定ピン 巻上用	D10×200L	2.0(本/m)×10+2本	22	本
鋼　製　枠	H=500, L=2000	10/2×2	10	組
砕　石	RC-40	2.377×0.50×10	11.89	m3

※ジオテキスタイルの重ね代1.0mとロス率10%は考慮しているが，砕石のロス率は未考慮。

小 型 水 路 工　　数 量 総 括 表

種別・細別	規　格	単位	数　量	備　考
現場打水路				
1号U型水路	300×300	m	141.20	
コンクリート	σck≧18N/mm2	m3	1.800	10.0m当り
型枠		m2	13.500	
基礎砕石	再生砕石径40mm以下	m2	6.500	
目地	t=10mm	m2	0.180	
11号U型水路	2000×1000	m	10.61	
コンクリート	σck≧18N/mm2	m3	6.450	10.0m当り
型枠		m2	43.000	
基礎コンクリート	σck≧18N/mm2	m3	2.500	
同上型枠		m2	2.000	
基礎砕石	再生砕石径40mm以下	m2	25.000	
鉄筋	SD345　D13	kg	378	
目地	t=10mm	m2	0.645	
12号U型水路	2000×1400	m	1.00	
コンクリート	σck≧18N/mm2	m3	7.650	10.0m当り
型枠		m2	59.000	
基礎コンクリート	σck≧18N/mm2	m3	2.500	
同上型枠		m2	2.000	
基礎砕石	再生砕石径40mm以下	m2	25.000	
鉄筋	SD345　D13	kg	448	
目地	t=10mm	m2	0.765	

1号U型水路 数 量 計 算 書

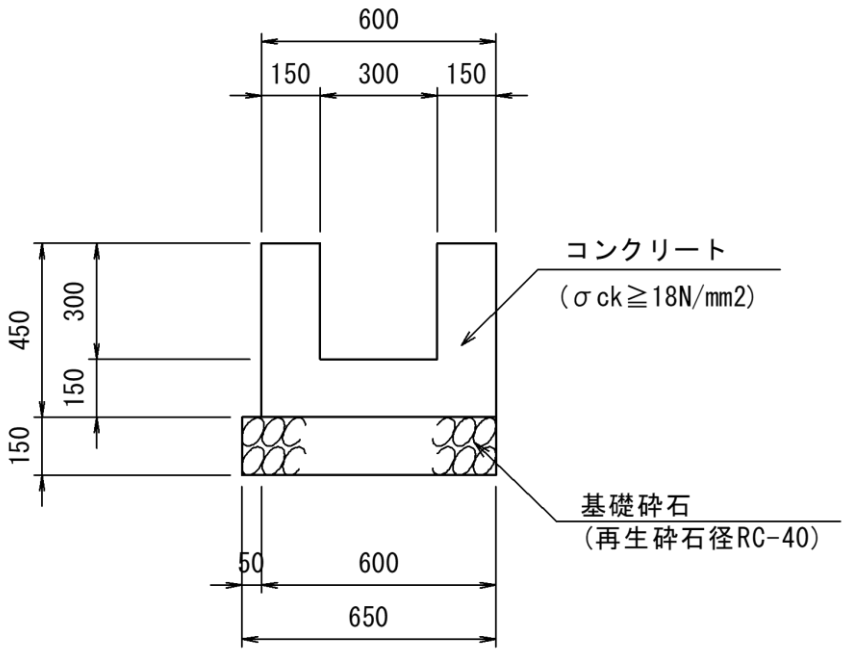

（ 10.0m当たり ）

材　料	単位	算　式	数　量
コンクリート	m3	(0.60×0.45−0.30×0.30)×10.0	1.800
型　枠	m2	0.45×10.0×3	13.500
基礎砕石	m2	0.65×10.0	6.500
目　地	m2	1.8/10	0.180

11号U型水路 数 量 計 算 書

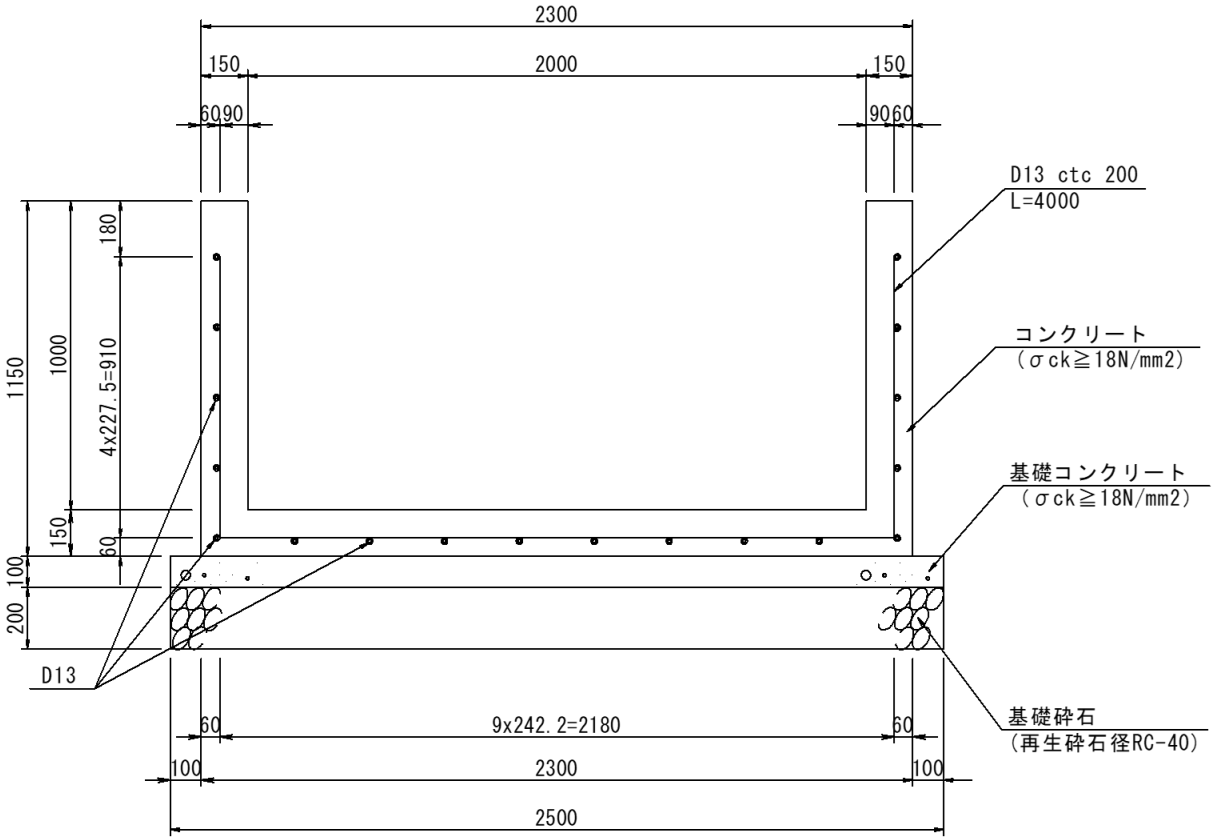

（ 10.0m当たり ）

材　料	単位	算　式	数　量
コンクリート	m3	(2.3×1.15−2.0×1.0)×10.0	6.450
型　枠	m2	(1.15＋1.0)×2×10.0	43.000
基礎コンクリート	m3	2.5×0.10×10.0	2.500
同上型枠	m2	0.10×2×10	2.000
基礎砕石	m2	2.5×10.0	25.000
鉄筋(SD345 D13)	kg	(4.00×5+1.0×18)×0.995×10	378
目　地	m2	6.45/10	0.645

12号U型水路 数 量 計 算 書

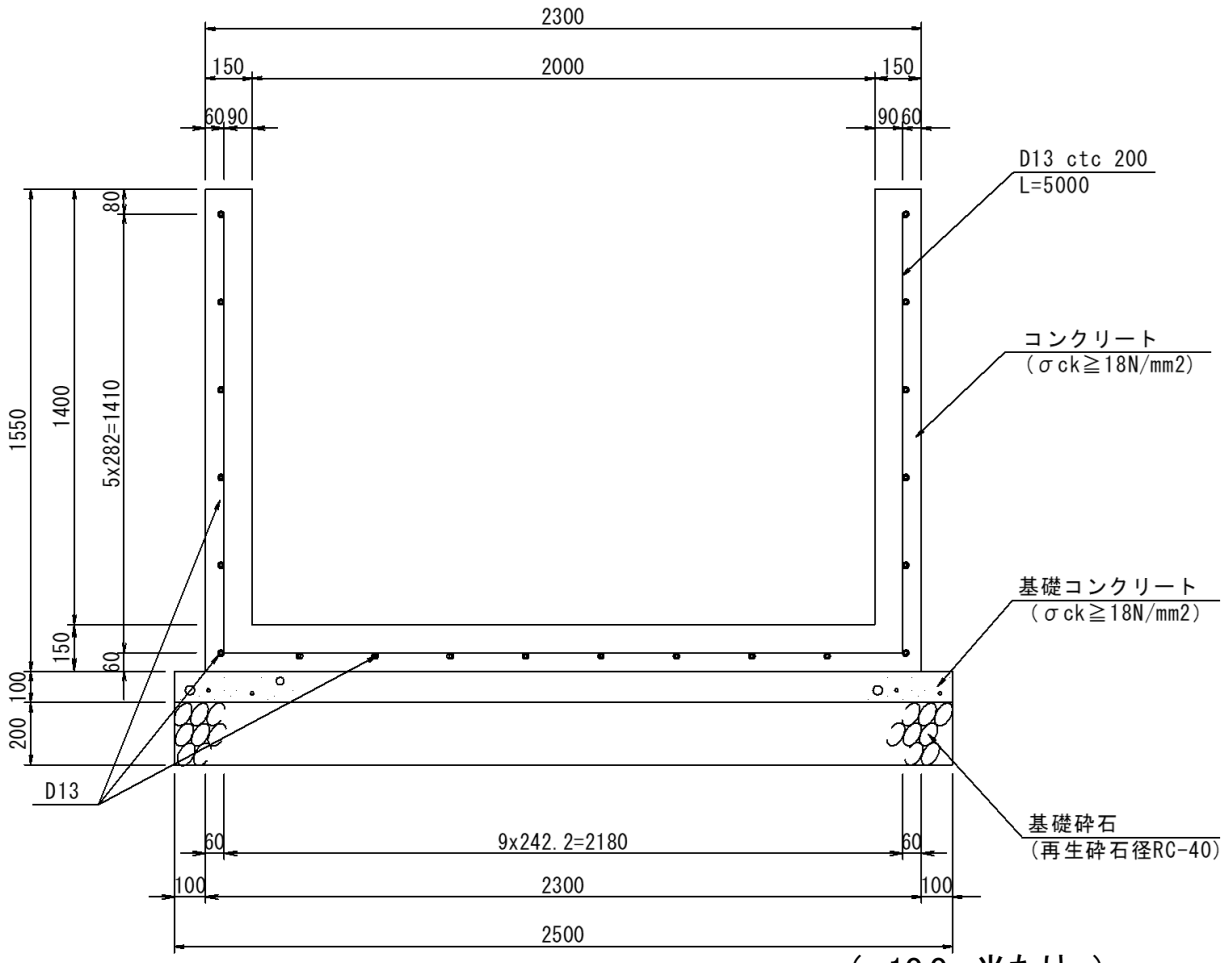

（ 10.0m当たり ）

材　料	単 位	算　式	数　量
コ ン ク リ ー ト	m3	(2.3×1.55－2.0×1.40)×10.0	7.650
型　枠	m2	(1.55＋1.40)×2×10.0	59.000
基礎コンクリート	m3	2.5×0.10×10.0	2.500
同上型枠	m2	0.10×2×10	2.000
基 礎 砕 石	m2	2.5×10.0	25.000
鉄筋(SD345 D13)	kg	(5.00×5+1.0×20)×0.995×10	448
目　地	m2	7.65/10	0.765

ボックスカルバート　総括表

名　称	規　格	単位			6号函渠		備考
B		m			2000		
H		m			1000		
延長		m			13.64		
敷モルタル		m3			1.264		
基礎コンクリート	σck≧18N/mm2	m3			10.301		
同上型枠		m2			8.175		
基礎砕石	RC-40　t=150mm	m2					
基礎砕石	RC-40　t=200mm	m2			68.670		
プレキャストボックス							
1200×700　L=2000基本		基					
1200×700　L=2000 定着部付		基					
1200×700　L=1000 短		基					
1200×700　L=1485 凸無し　定　短		基					
1200×700　L=1485 凹無し　定　短		基					
1200×700　L=1597 凸無し　定　短		基					
1200×700　L=1597 凹無し　定　短		基					
2000×1000　L=2000基本		基			8		
2000×1000　L=2000 定着部付		基			2		
2000×1000　L=1589 凸無し　定　短		基			1		
2000×1000　L=1658 凹無し　定　短		基			1		
2000×1000　L=1590 凹無し　定　斜		基			1		
2000×1000　L=1621 凸無し　定　斜		基			1		
PC鋼より線	φ12.7mm	m			113.2		
ｱﾝｶｰｸﾞﾘｯﾌﾟ ｱﾝｶｰﾌﾟﾚｰﾄ		組			32		

6号函渠　数 量 計 算 書

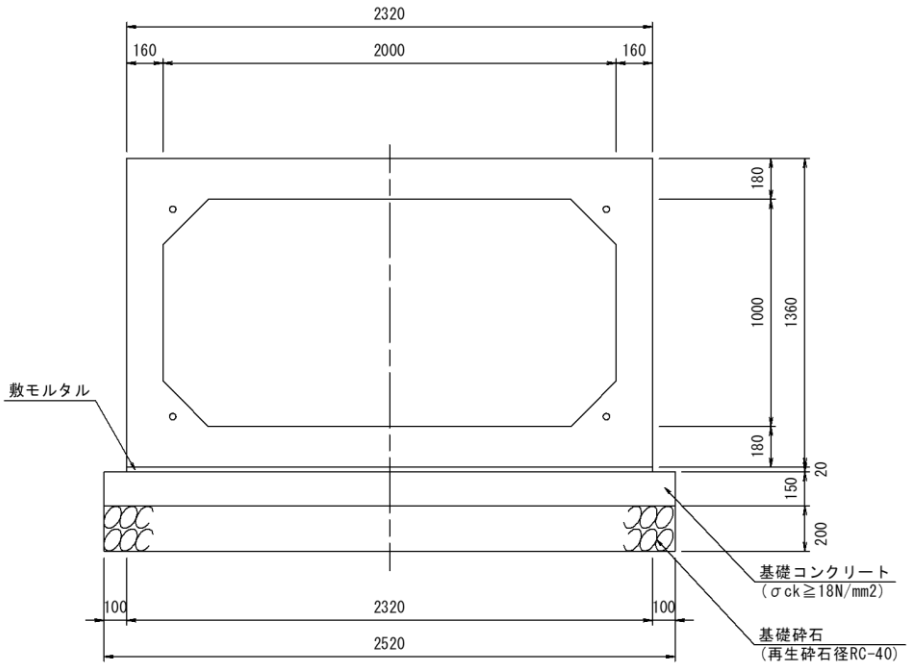

（　1.0式当たり　）

材　料	単 位	算　式	数　量
プレキャストボックス	m	施工延長	27.25
敷 モ ル タ ル	m3	2.32×0.02×27.25	1.264
基礎コンクリート	m3	2.52×0.15×27.25	10.301
同　上　型　枠	m2	0.15×27.25×2	8.175
基　礎　砕　石	m2	2.52×27.25	68.670
プレキャストボックス			
2000×1000×2000	個	基本	8
2000×1000×2000	個	定着部付	2
2000×1000×1589	個	短品　凸無し　定着部付	1
2000×1000×1658	個	短品　凹無し　定着部付	1
2000×1000×1590	個	斜切　凹無し　定着部付	1
2000×1000×1621	個	斜切　凸無し　定着部付	1
PC鋼より線	m		113.2
ｱﾝｶｰｸﾞﾘｯﾌﾟ ｱﾝｶｰﾌﾟﾚｰﾄ	組		32

函渠工作業土工　数 量 計 算 書(6号函渠)

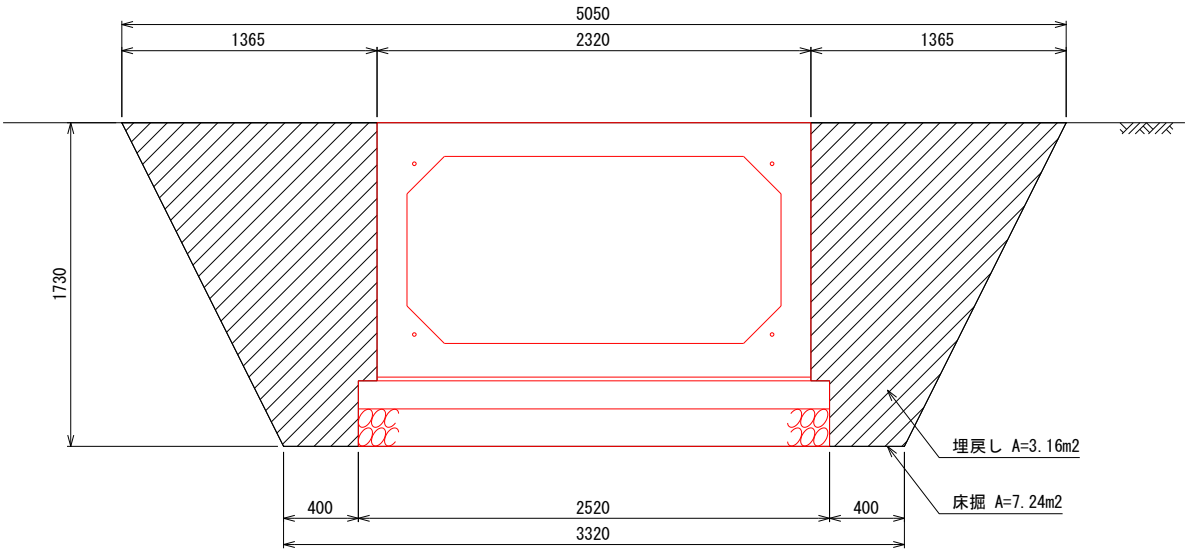

材　料	単 位	算　式	数　量
作業土工			
延　長	m	6号函渠延長調書より	13.64
床　掘	m3	7.24 × 13.64	98.8
埋　戻	m3	3.16 × 13.64	43.1
基 面 整 正	m2	2.52 × 13.64	34.4

10 号 集 水 桝　　数 量 計 算 書

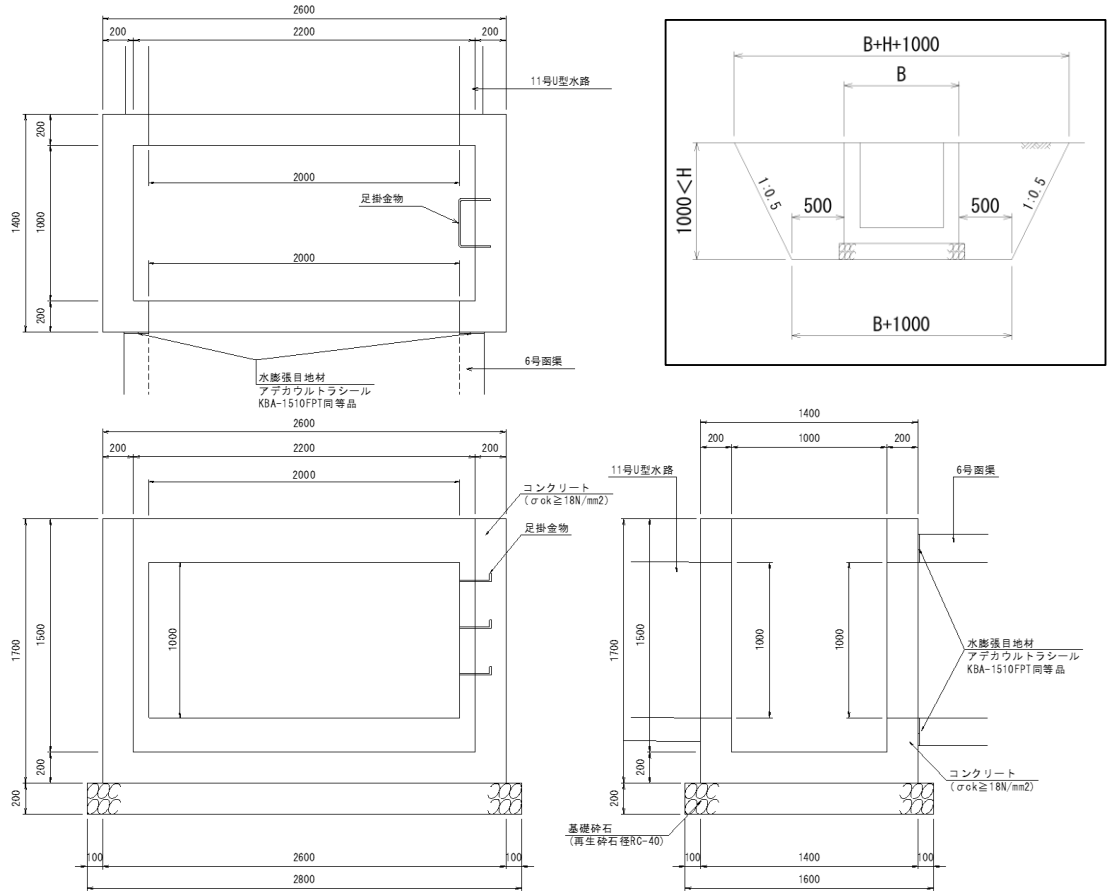

(1.0箇所当たり)

材　料	単 位	算　式	数　量
コ ン ク リ ー ト	m3	2.60×1.40×1.70−2.20×1.00×1.50	2.888
（控除）	m3	2.00×1.00×0.20×2	−0.800
コンクリート合計	m3		2.088
型　枠	m2	2.60×1.70×2＋1.40×1.70×2＋2.2×1.70×2 ＋1.00×1.70×2＋0.20×(1.00+2.00)×4	26.880
（控除）	m2	2.00×1.00×4	−8.000
型 枠 合 計	m2		18.880
基 礎 砕 石	m2	2.80×1.60	4.480
足 掛 金 具	個		3.000
水 膨 張 目 地 材	m	2.16×2+1.18×2	6.680
作 業 土 工		1箇所当たり	
床　掘	m3	(3.60×2.40+5.50×4.30)×1.90×1/2	30.7
埋　戻	m3	30.7　−(2.60×1.40×1.70+2.80×1.60×0.20)×2	16.5
基 面 整 正	m2	2.80×1.60	4.5

構造物撤去　総括表

種　別	細　別	規 格	単位	数 量		数量	備考
				左側	右側		
構造物取壊し工							
	コンクリート取壊し	無筋	m3			1.9	
	コンクリート取壊し	鉄筋	m3			15.8	
殻運搬処理							
	Co殻	無筋	m3			1.9	
		鉄筋	m3			15.8	

構造物撤去工　集計表

コンクリート取壊し

	撤去延長	コンクリート取壊（無筋）		コンクリート取壊（鉄筋）		–	
	L(m)	A(m2)	V(m3)	A(m2)	V(m3)	A(m2)	V(m3)
水路6	21.0			0.75	15.8		
境界コンクリート15	21.0	0.09	1.9				
計			1.9		15.8		

撤去・復旧平面図より

水路6
撤去L=42.6m
Cob=0.75

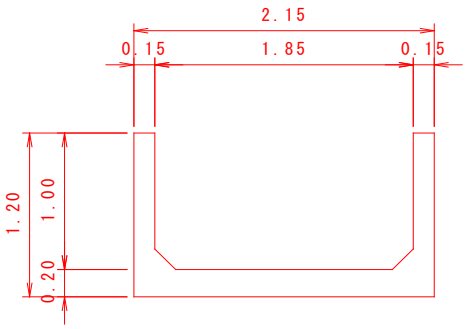

境界コンクリート15
撤去L=52.9m
Cob=0.09

